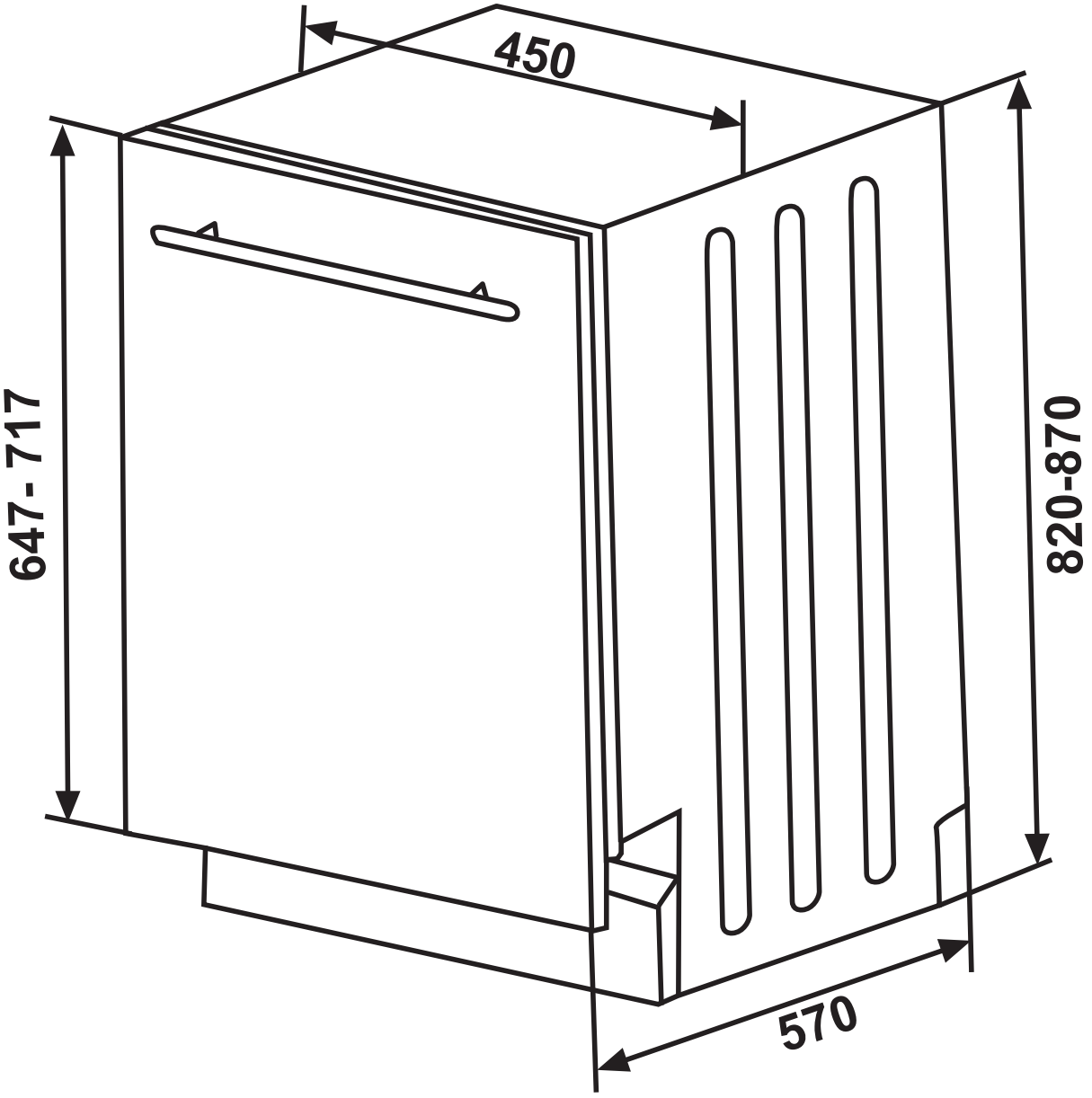
450
647 - 717
820-870
570